MAKOINSTAL
Infrastruktura sanitarna

Electric valve

- montaż podtynkowy
- wyposażona w zawór zamykający wodę
- wyprodukowany w całości w Unii Europejskiej
- prosta obsługa
- łatwy montaż
- certyfikaty – Atest PZH, certyfikat CE

Power	Power 12 V
Connectro	2 x 1/2"
Manual flushing	no
Design	Vandal-resistant- polished stainless steel
Water time flow	40l/min
Start	Photocell
Sensor range	40 cm
Contains	Motherboard with electronics, mounting box, mounting kit. Does not contain power 12 V

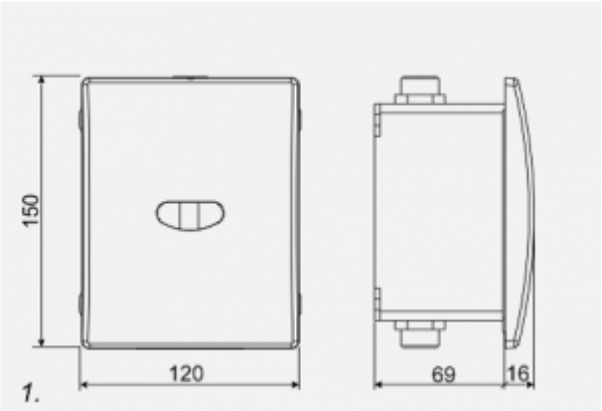

Podtynkowa skrzynka montażowa przeznaczona dla pisuarów bezdotykowych 3302 i 3302B.

Makoinstal S.C.
ul. Ostrobramska 67, 04-175 Warszawat
+48 22 499 59 50, +48 22 499 59 51
makoinstal@makoinstal.pl